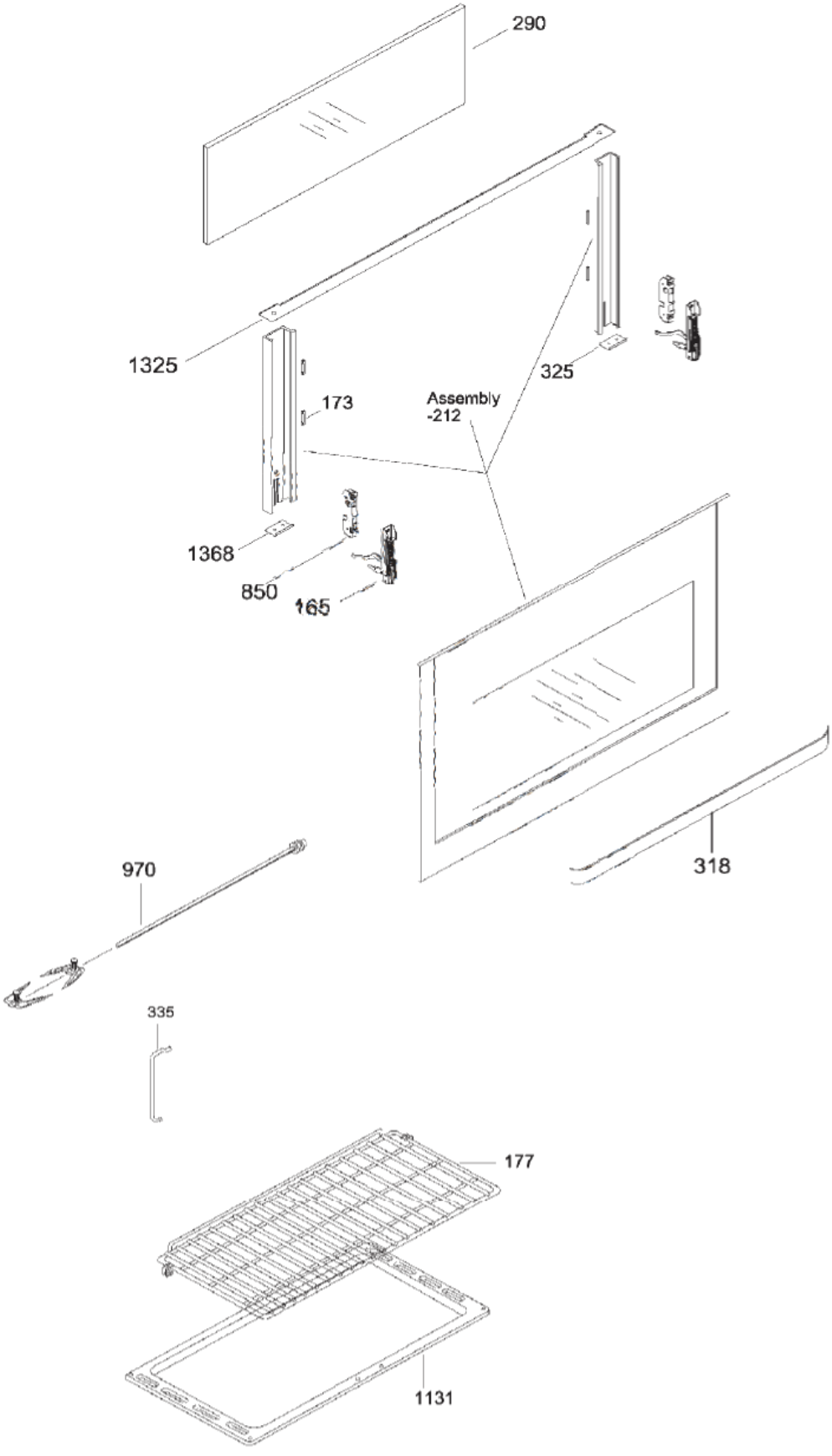
290
1325
173
Assembly
-212
325
1368
850
165
318
970
335
177
1131

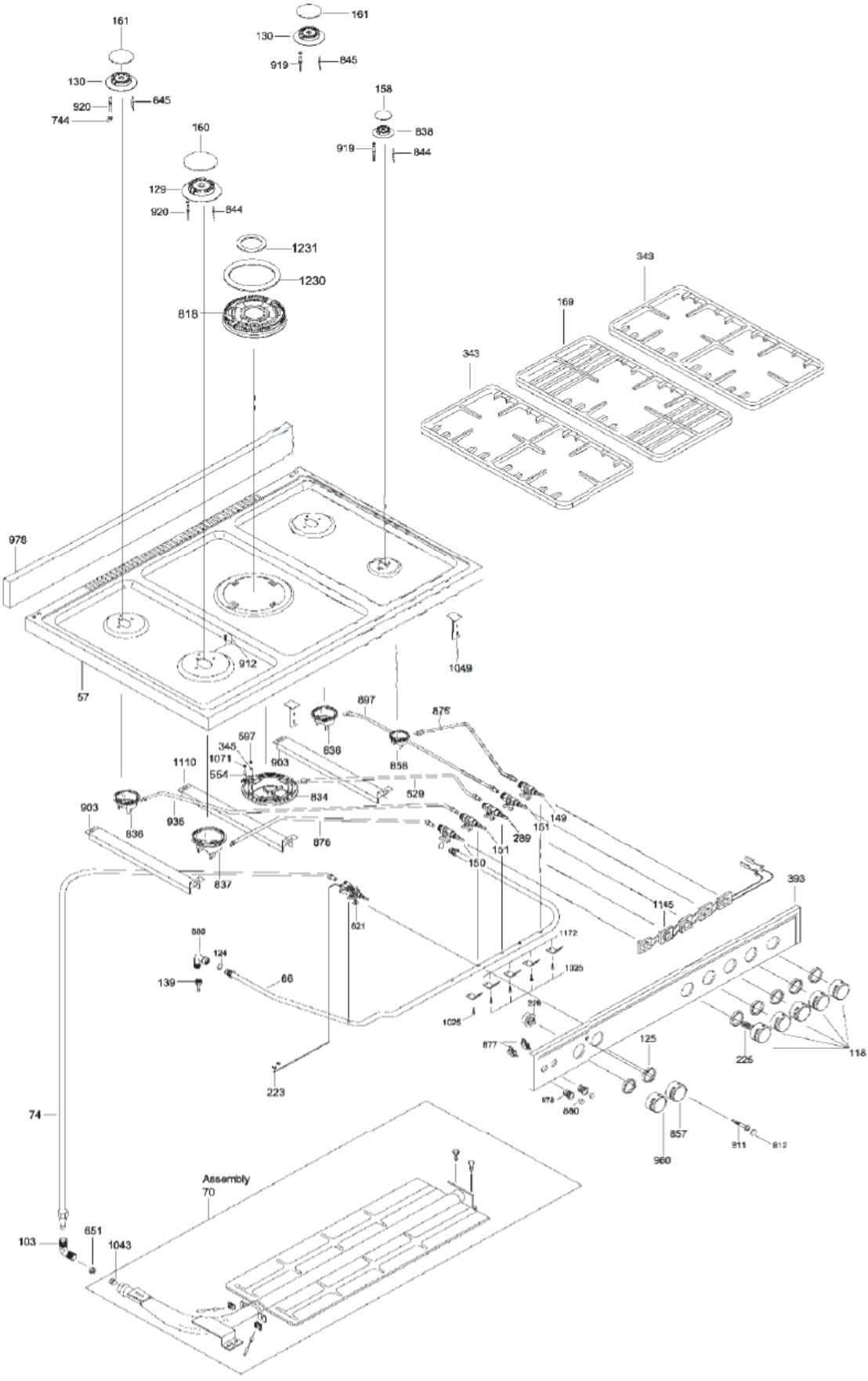
161
130
920
744
645
161
130
919
845
158
838
919
844
160
129
920
844
1231
1230
818
343
169
343
978
912
1049
57
897
876
836
858
597
345
1071
554
903
1110
834
529
903
836
936
876
837
149
289
151
151
150
393
1145
621
1172
1025
1025
226
877
125
225
118
880
857
960
811
812
139
124
66
223
74
Assembly
70
103
651
1043

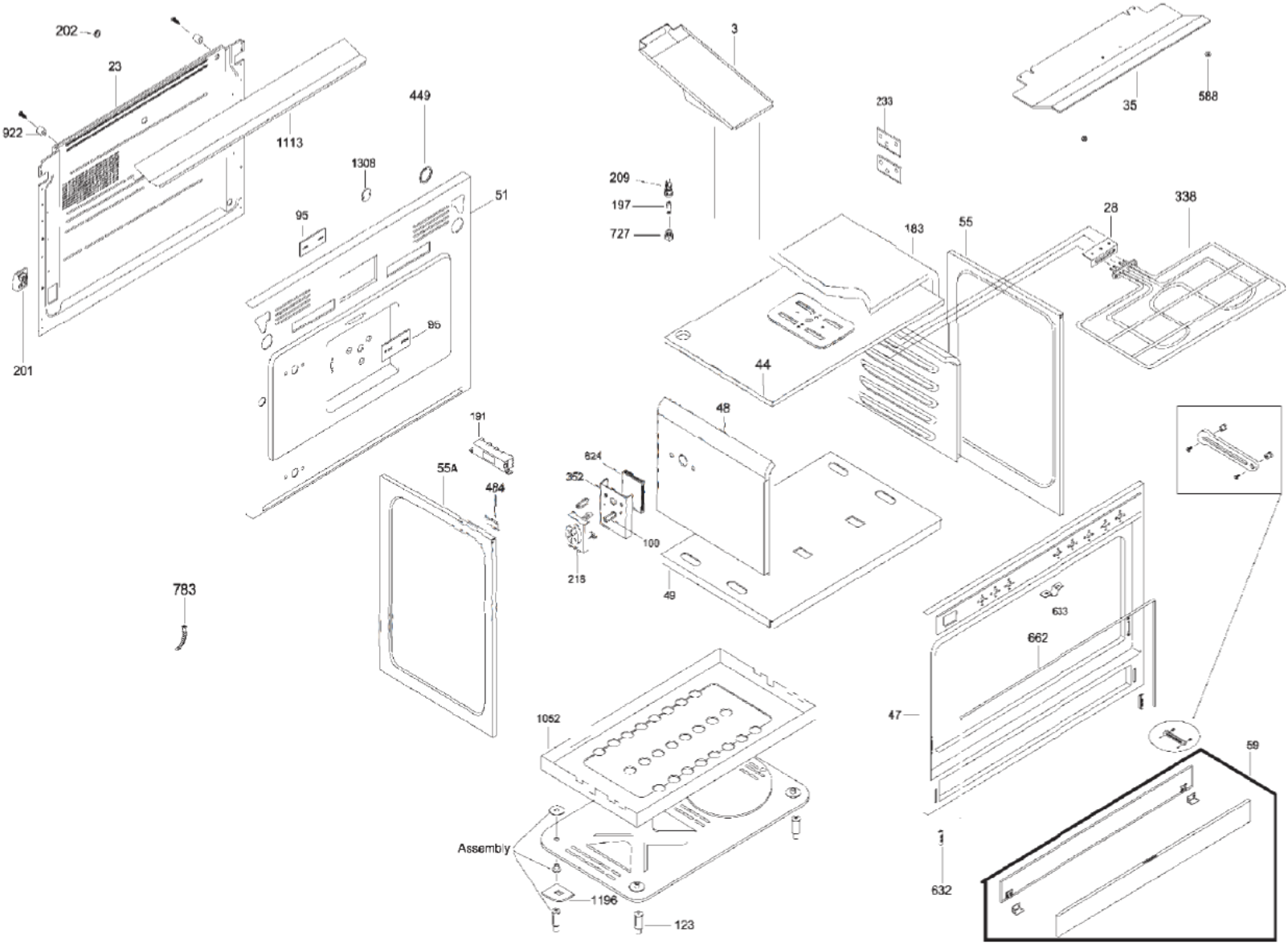
202
23
922
1113
449
1308
51
95
96
201
191
55A
484
783
3
209
197
727
233
35
588
183
55
28
338
44
48
624
352
100
218
49
633
662
47
59
1052
Assembly
1196
123
632